◆◆◆　男　子　◆◆◆

■ 予選リーグ

		第　1　列	第　2　列	第　3　列	第　4　列
X	A	**報　　徳**	北　　陵	芦　　屋	小　　田
	B	**市 尼 崎**	宝 塚 東	仁　　川	明　　峰
	C	**関　　学**	甲　　南	伊 丹 西	甲　　山
	D	**鳴　　尾**	県 伊 丹	双　　星	西 宮 東

		第　1　列		
Y	E	**宝　　塚**	西 宮 南	伊 丹 北
	F	**宝 塚 西**	尼 崎 北	猪 名 川
	G	**県 尼 崎**	芦 屋 学	甲　　陽
	H	**宝 塚 北**	今　　津	尼 崎 工
	I	芦 国 中	市 西 宮	稲　　園
	J	西 宮 北	尼 崎 西	市 伊 丹
	K	国　　際	県 西 宮	総　　合
	L	雲 雀 丘	緑　　台	

【Ｙトーナメント】

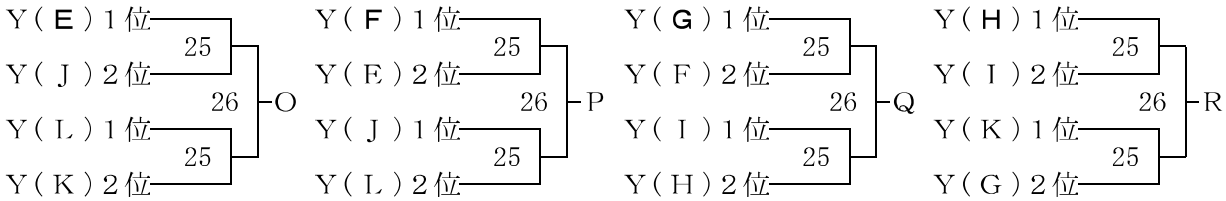

■ 決勝トーナメント（ 県大会出場は◎印　１３チーム ）

【上位トーナメント】

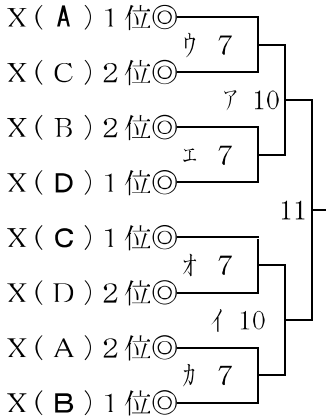

【９位決定戦（リーグ入れ替え戦）】

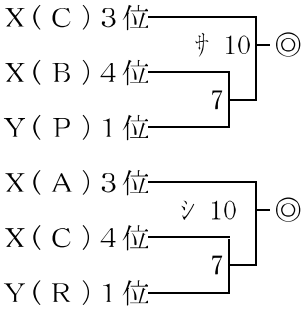

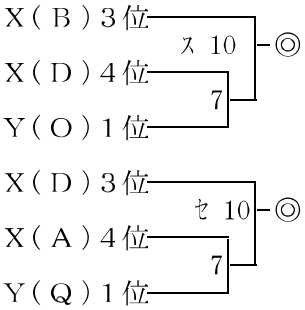

【１３位決定戦】

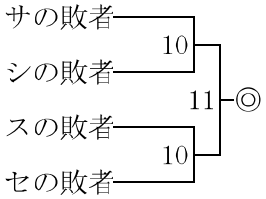

【３位決定戦】

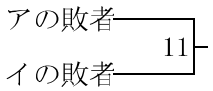

【５位決定戦】

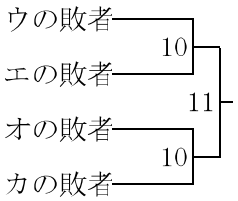

◆◆◆　女　子　◆◆◆

■ 予選リーグ

		第　1　列	第　2　列	第　3　列	第　4　列
X	A	**市 尼 崎**	芦 屋 学	県 西 宮	伊 丹 西
	B	**鳴　　尾**	宝 塚 北	百　　合	西 宮 北
	C	**園　　田**	市 西 宮	猪 名 川	仁　　川
	D	**緑　　台**	芦　　屋	総　　合	武 庫 川

		第　1　列		
Y	E	**宝 塚 西**	伊 丹 北	
	F	**西 宮 南**	聖　　心	小　　田
	G	**今　　津**	国　　際	尼 崎 北
	H	**西 宮 東**	宝 塚 東	稲　　園
	I	宝　　塚	尼 崎 西	北　　陵
	J	雲 雀 丘	双　　星	明　　峰
	K	市 伊 丹	甲　　山	
	L	県 尼 崎	県 伊 丹	

【Ｙトーナメント】

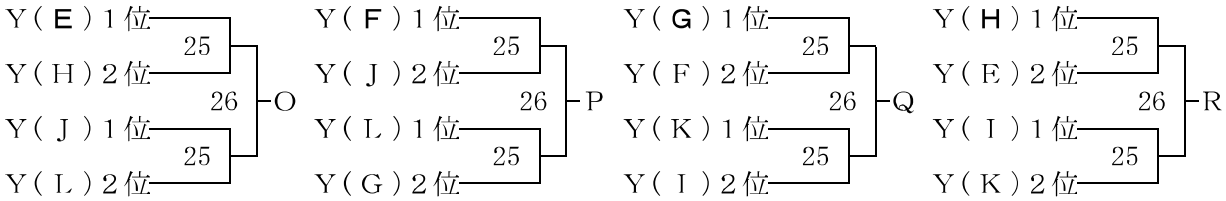

■ 決勝トーナメント（ 県大会出場は◎印　１４チーム ）

【上位トーナメント】

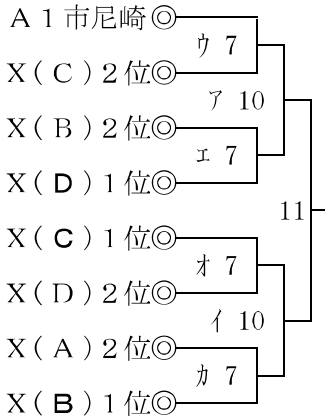

【９位決定戦（リーグ入れ替え戦）】

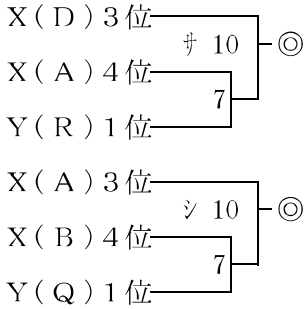

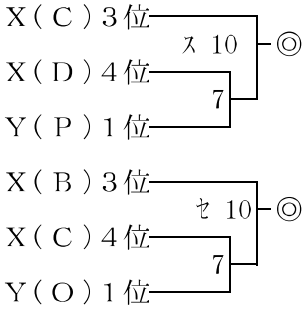

【１３位決定戦】

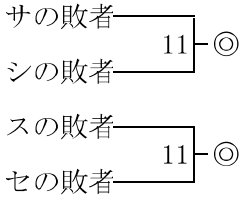

【３位決定戦】

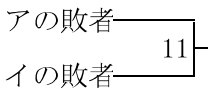
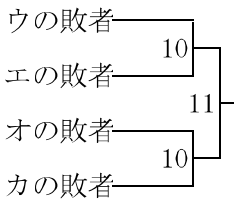
【５位決定戦】